Nelskamp H 14 dakdoorvoeren

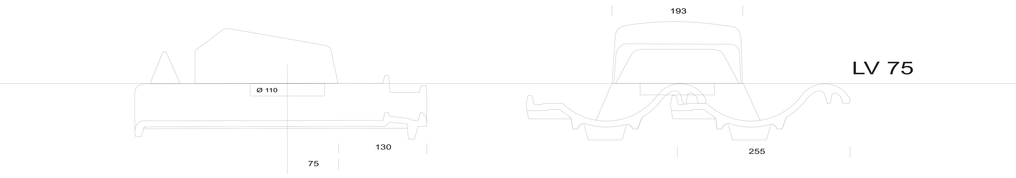

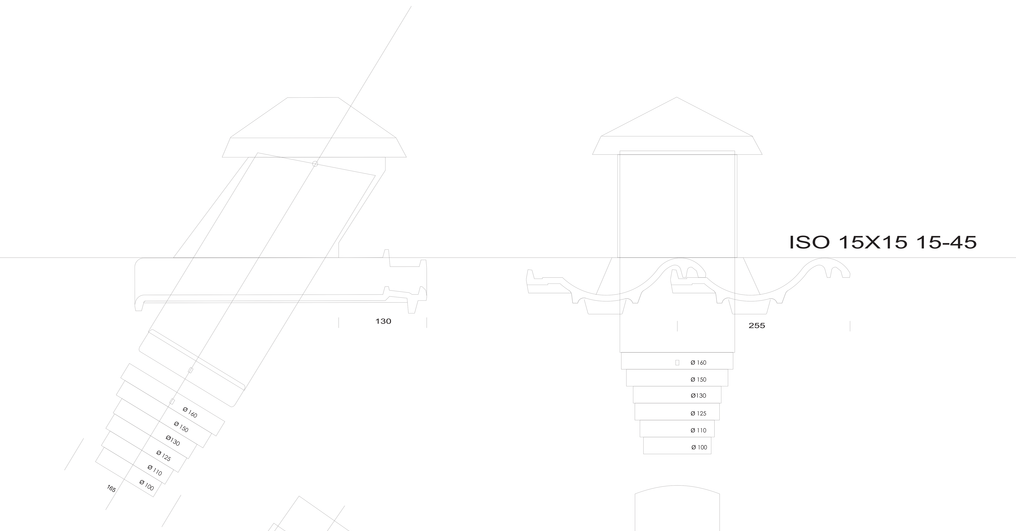

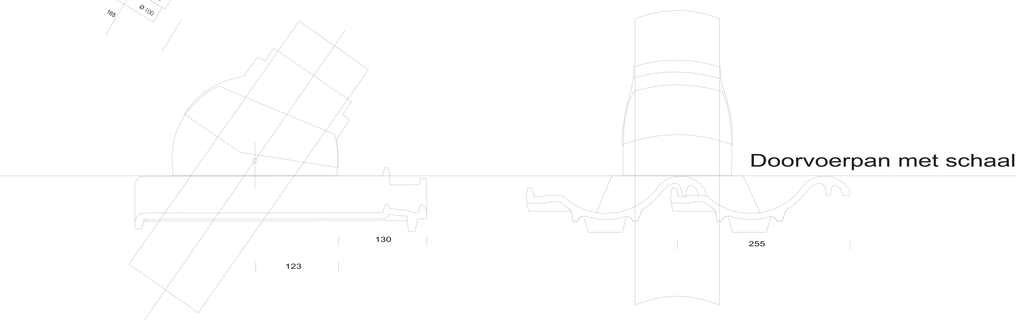

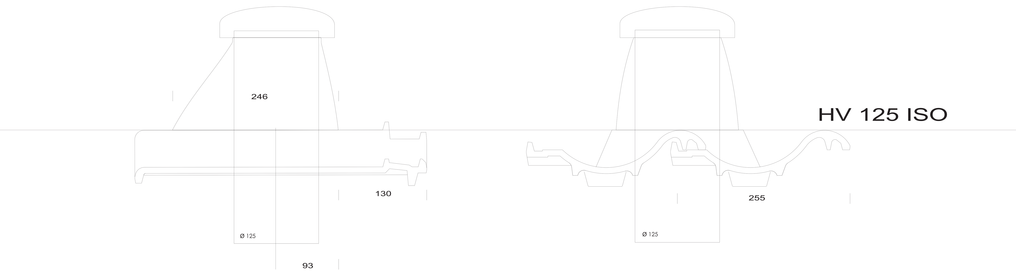

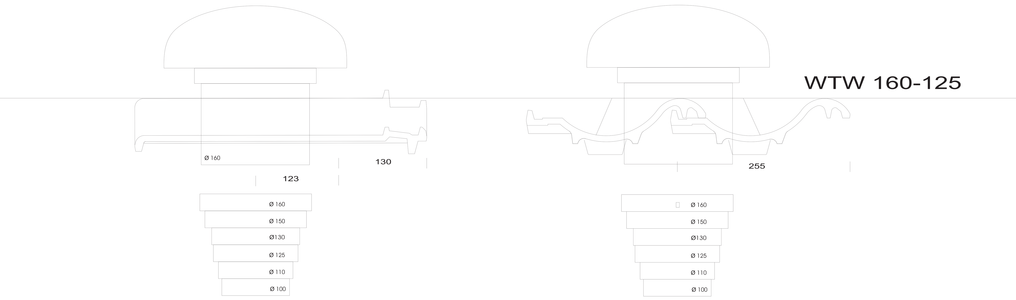

maatvoering ter indicatie, voor maatafwijkingen is elke verantwoordelijkheid uitgesloten